 # MODÈLE

WMB6

SUPPORT ***MURAL***





Le support mural **WMB6** est un support de montage robuste et de haute qualité conçu pour fournir un support sûr et stable pour les bases de caméra se terminant par -G. Ce support mural polyvalent offre une solution fiable et efficace pour le montage d'une variété d'équipements de surveillance, garantissant que vos caméras sont solidement positionnées pour une couverture optimale dans les environnements intérieurs et extérieurs.

2025 Global Surveillance Distribution, G.S.D Group Inc. et G.S.D sont des entreprises déposées de Global Surveillance Distribution Group, Inc. au Canada et/ou dans d'autres pays. Nous nous réservons le droit de modifier la conception et les spécifications du produit sans préavis et sans encourir aucune obligation.

#MODÈLE
WMB6

DIMENSIONS

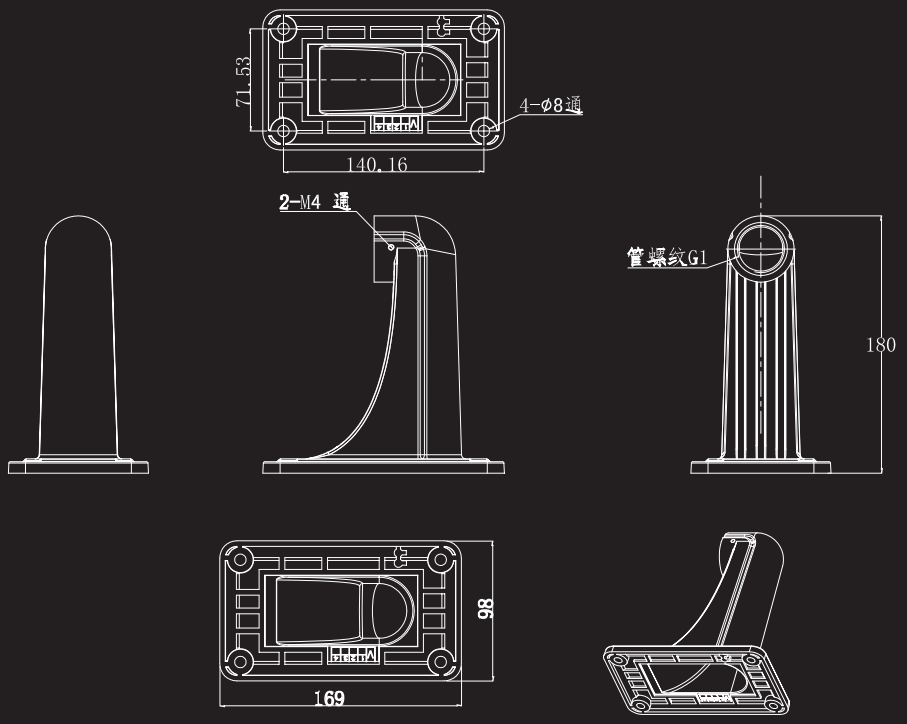

CAMÉRAS COMPATIBLES

TÉLÉCHARGER L'APP SMART GUARDIAN

DISPONIBLE SUR Google Play

Disponible sur App Store

WWW.GSDGROUPINC.COM UNE ENTREPRISE CANADIENNE

2025 Global Surveillance Distribution, G.S.D Group Inc. et G.S.D sont des entreprises déposées de Global Surveillance Distribution Group, Inc. au Canada et/ou dans d'autres pays. Nous nous réservons le droit de modifier la conception et les spécifications du produit sans préavis et sans encourir aucune obligation.

SÉCURITÉ. INNOVATION. FIABILITÉ.

RÉALISÉ PAR G.S.D GROUP INC.

Chez G.S.D Group, nous concevons et fournissons des solutions de sécurité innovantes, fiables et hautement performantes qui protègent les personnes, les entreprises et les infrastructures critiques. De la surveillance intelligente et du contrôle d'accès aux logiciels d'entreprise et aux technologies basées sur l'intelligence artificielle, nous proposons des écosystèmes de sécurité complets, conçus pour relever les défis d'aujourd'hui et saisir les opportunités de demain.

RESTEZ CONNECTÉS

CONTACTEZ-NOUS | YOUTUBE | LINKEDIN | INFOLETTRE

CONNEXIONS ET INTERFACES

8302.50.00.10

CODE HS

6 28308 72190 0

CODE UPC

TÉLÉCHARGEZ L'APP OV CONNECT

OV CONNECT

DISPONIBLE SUR Google Play

Disponible sur App Store

WWW.GSDGROUPINC.COM **ENTREPRISE CANADIENNE**

2025 Global Surveillance Distribution, G.S.D Group Inc. et G.S.D sont des entreprises déposées de Global Surveillance Distribution Group, Inc. au Canada et/ou dans d'autres pays. Nous nous réservons le droit de modifier la conception et les spécifications du produit sans préavis et sans encourir aucune obligation.