 # MODÈLE

WMB5-B

SUPPORT ***MURAL***



Le support mural **WMB5-B** est un support de montage robuste et fiable conçu pour fournir un support sûr et stable à une variété de caissons de caméras, y compris les modèles EB3, D6, XT2, T2, T3, XT3 et PTZD. Conçu pour résister aux environnements exigeants, le WMB5-B est parfait pour les applications de surveillance en intérieur et en extérieur, offrant une flexibilité et une durabilité accrues pour l'installation de vos caméras.

2025 Global Surveillance Distribution, G.S.D Group Inc. et G.S.D sont des entreprises déposées de Global Surveillance Distribution Group, Inc. au Canada et/ou dans d'autres pays. Nous nous réservons le droit de modifier la conception et les spécifications du produit sans préavis et sans encourir aucune obligation.

#MODÈLE

WMB5-B

DIMENSIONS

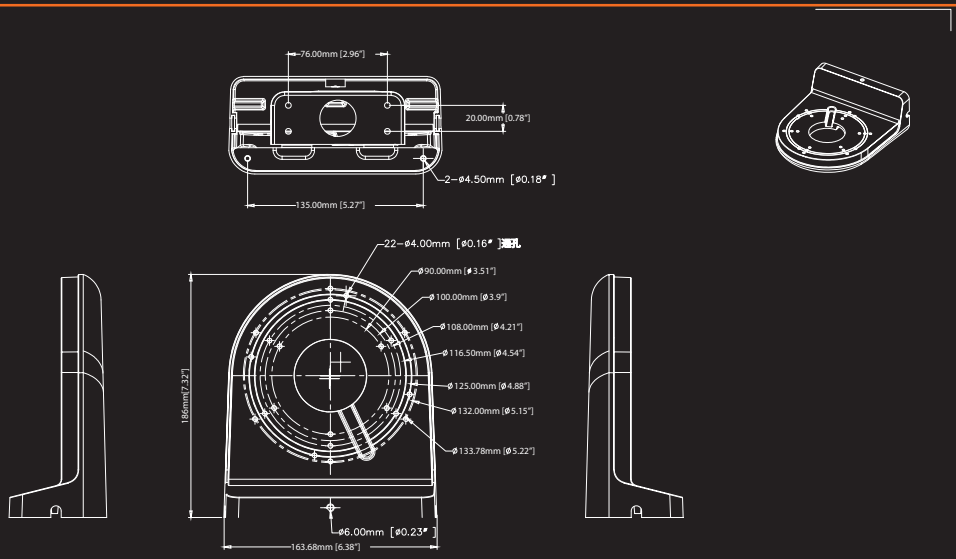

CAMÉRAS COMPATIBLES



D6Z2812IP8MP-AI
CAMÉRA SÉRIES D



T2IP5MP28-L-N
CAMÉRA SÉRIES T



T3Z2812IP5MP-AI
CAMÉRA SÉRIES T



XT3FPAN20IP4MP-AI
CAMÉRA SÉRIES X



XT3FPAN20IP4MP-AI
CAMÉRA SÉRIES X

TÉLÉCHARGER L'APP SMART GUARDIAN

DISPONIBLE SUR Google Play

Disponible sur App Store

WWW.GSDGROUPINC.COM **UNE ENTREPRISE CANADIENNE**

2025 Global Surveillance Distribution, G.S.D Group Inc. et G.S.D sont des entreprises déposées de Global Surveillance Distribution Group, Inc. au Canada et/ou dans d'autres pays. Nous nous réservons le droit de modifier la conception et les spécifications du produit sans préavis et sans encourir aucune obligation.

SÉCURITÉ. INNOVATION. FIABILITÉ.

RÉALISÉ PAR G.S.D GROUP INC.

Chez G.S.D Group, nous concevons et fournissons des solutions de sécurité innovantes, fiables et hautement performantes qui protègent les personnes, les entreprises et les infrastructures critiques. De la surveillance intelligente et du contrôle d'accès aux logiciels d'entreprise et aux technologies basées sur l'intelligence artificielle, nous proposons des écosystèmes de sécurité complets, conçus pour relever les défis d'aujourd'hui et saisir les opportunités de demain.

RESTEZ CONNECTÉS

CONTACTEZ-NOUS | YOUTUBE | LINKEDIN | INFOLETTRE

CONNEXIONS ET INTERFACES

8302.50.00.10

CODE HS

6 28308 72184 9

CODE UPC

TÉLÉCHARGEZ L'APP OV CONNECT

OV CONNECT

DISPONIBLE SUR Google Play

Disponible sur App Store

WWW.GSDGROUPINC.COM **ENTREPRISE CANADIENNE**

2025 Global Surveillance Distribution, G.S.D Group Inc. et G.S.D sont des entreprises déposées de Global Surveillance Distribution Group, Inc. au Canada et/ou dans d'autres pays. Nous nous réservons le droit de modifier la conception et les spécifications du produit sans préavis et sans encourir aucune obligation.