 # MODÈLE

WMB2-B

SUPPORT ***MURAL***



Le support mural **WMB2-B** est un support de montage robuste conçu pour fournir une plate-forme sûre et stable pour une gamme de caissons de caméras, y compris les modèles EB2, TEB, XEB et D2. Conçu pour être durable et flexible, le WMB2-B garantit un montage et un support fiables, ce qui en fait un accessoire essentiel pour les installations de surveillance intérieures et extérieures.

2025 Global Surveillance Distribution, G.S.D Group Inc. et G.S.D sont des entreprises déposées de Global Surveillance Distribution Group, Inc. au Canada et/ou dans d'autres pays. Nous nous réservons le droit de modifier la conception et les spécifications du produit sans préavis et sans encourir aucune obligation.

#MODÈLE

WMB2-B

DIMENSIONS

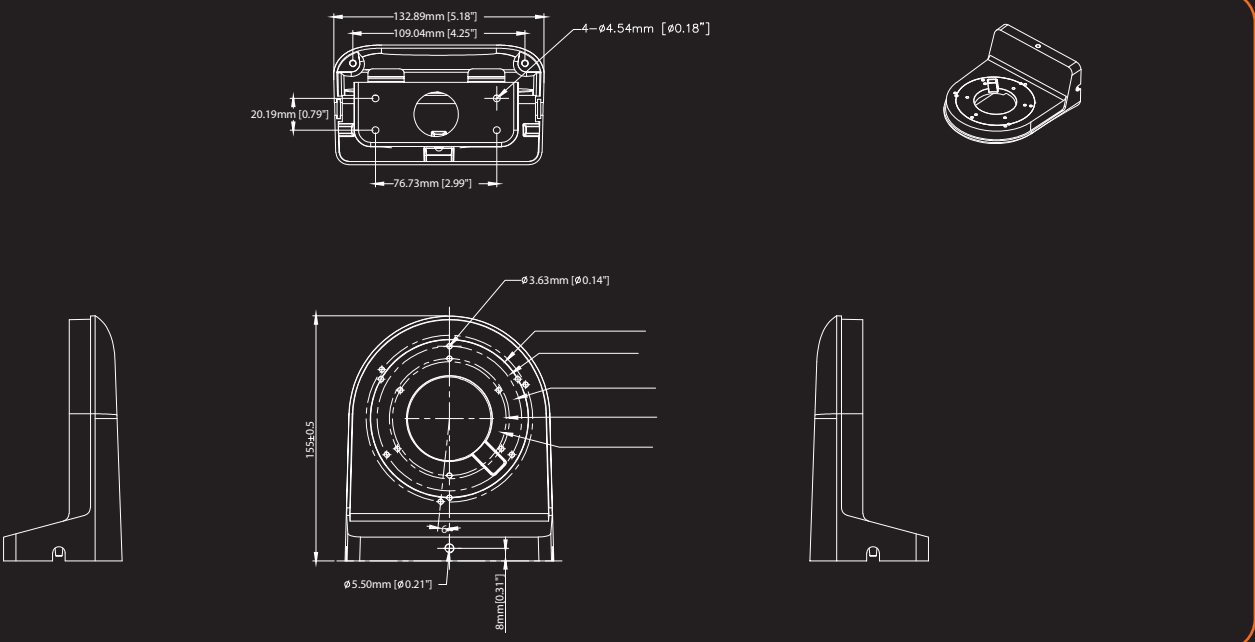

CAMÉRAS COMPATIBLES



TEBFDAIP8MP28-AI
CAMÉRA SÉRIES T



XEBATVI8MP28-AI-64G
CAMÉRA SÉRIES X



XSEBATVIP4MP28-AI
CAMÉRA SÉRIES X



D2FDA28IP5MP-AI
CAMÉRA SÉRIES D

TÉLÉCHARGER L'APP SMART GUARDIAN

DISPONIBLE SUR Google Play

Disponible sur App Store

WWW.GSDGROUPINC.COM **UNE ENTREPRISE CANADIENNE**

2025 Global Surveillance Distribution, G.S.D Group Inc. et G.S.D sont des entreprises déposées de Global Surveillance Distribution Group, Inc. au Canada et/ou dans d'autres pays. Nous nous réservons le droit de modifier la conception et les spécifications du produit sans préavis et sans encourir aucune obligation.

SÉCURITÉ. INNOVATION. FIABILITÉ.

RÉALISÉ PAR G.S.D GROUP INC.

Chez G.S.D Group, nous concevons et fournissons des solutions de sécurité innovantes, fiables et hautement performantes qui protègent les personnes, les entreprises et les infrastructures critiques. De la surveillance intelligente et du contrôle d'accès aux logiciels d'entreprise et aux technologies basées sur l'intelligence artificielle, nous proposons des écosystèmes de sécurité complets, conçus pour relever les défis d'aujourd'hui et saisir les opportunités de demain.

RESTEZ CONNECTÉS

CONTACTEZ-NOUS | YOUTUBE | LINKEDIN | INFOLETTRE

CONNEXIONS ET INTERFACES

8302.50.00.10

CODE HS

6 28308 72183 2

CODE UPC

TÉLÉCHARGEZ L'APP OV CONNECT

OV CONNECT

DISPONIBLE SUR Google Play

Disponible sur App Store

WWW.GSDGROUPINC.COM **ENTREPRISE CANADIENNE**

2025 Global Surveillance Distribution, G.S.D Group Inc. et G.S.D sont des entreprises déposées de Global Surveillance Distribution Group, Inc. au Canada et/ou dans d'autres pays. Nous nous réservons le droit de modifier la conception et les spécifications du produit sans préavis et sans encourir aucune obligation.