 # MODÈLE

EB3BASE3-G

BOÎTE DE JONCTION **SUSPENDU**



La boîte de jonction suspendue **EB3BASE3-G** est une solution de montage haute performance conçue pour une large gamme de caissons de caméras, notamment les modèles EB3, D6, XD6, T3 et XT3. Conçue pour durer et faciliter l'installation, cette boîte de jonction suspendue constitue une plateforme sécurisée et rationalisée pour votre installation de surveillance. Construit à partir de matériaux robustes et résistants aux intempéries, l'EB3BASE3-G offre une excellente protection pour les câbles et les connexions électriques, garantissant une fiabilité à long terme dans les environnements intérieurs et extérieurs. Sa conception suspendue permet une installation flexible, offrant une gestion optimale des câbles et évitant les tensions sur les fils, tout en offrant un aspect soigné et professionnel.

2025 Global Surveillance Distribution, G.S.D Group Inc. et G.S.D sont des entreprises déposées de Global Surveillance Distribution Group, Inc. au Canada et/ou dans d'autres pays. Nous nous réservons le droit de modifier la conception et les spécifications du produit sans préavis et sans encourir aucune obligation.

#MODÈLE

EB3BASE3-G

DIMENSIONS

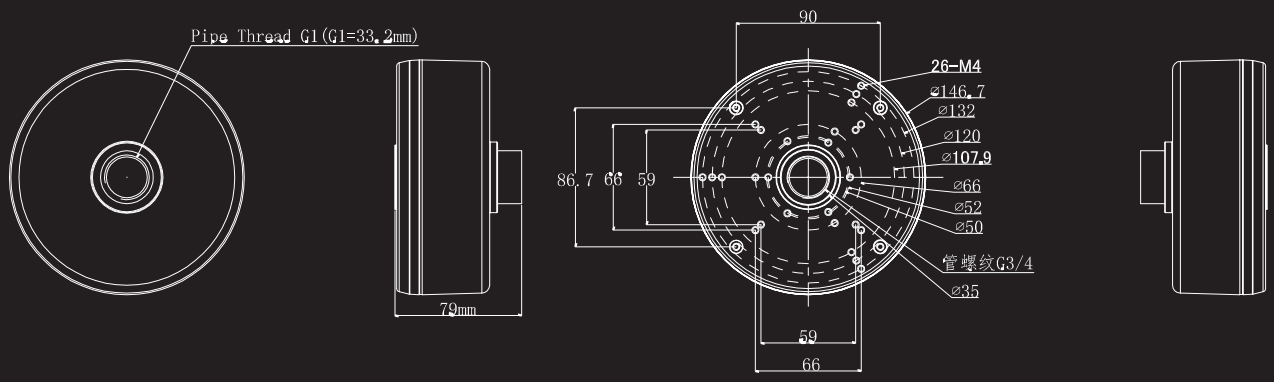

CAMÉRAS COMPATIBLES



T3Z2812IP5MP-AI
CAMÉRA SÉRIES T



D6Z2812IP8MP-AI
CAMÉRA SÉRIES D



XD6ZTV2812IP5MP-AI
CAMÉRA SÉRIES X



XT3FPAN20IP4MP-AI
CAMÉRA SÉRIES X

TÉLÉCHARGER L'APP SMART GUARDIAN

DISPONIBLE SUR Google Play

Disponible sur App Store

WWW.GSDGROUPINC.COM **UNE ENTREPRISE CANADIENNE**

2025 Global Surveillance Distribution, G.S.D Group Inc. et G.S.D sont des entreprises déposées de Global Surveillance Distribution Group, Inc. au Canada et/ou dans d'autres pays. Nous nous réservons le droit de modifier la conception et les spécifications du produit sans préavis et sans encourir aucune obligation.

SÉCURITÉ. INNOVATION. FIABILITÉ.

RÉALISÉ PAR G.S.D GROUP INC.

Chez G.S.D Group, nous concevons et fournissons des solutions de sécurité innovantes, fiables et hautement performantes qui protègent les personnes, les entreprises et les infrastructures critiques. De la surveillance intelligente et du contrôle d'accès aux logiciels d'entreprise et aux technologies basées sur l'intelligence artificielle, nous proposons des écosystèmes de sécurité complets, conçus pour relever les défis d'aujourd'hui et saisir les opportunités de demain.

RESTEZ CONNECTÉS

CONTACTEZ-NOUS | YOUTUBE | LINKEDIN | INFOLETTRE

CONNEXIONS ET INTERFACES

8302.50.00.10

CODE HS

6 28308 72197 9

CODE UPC

TÉLÉCHARGEZ L'APP OV CONNECT

CONNECT

DISPONIBLE SUR Google Play

Disponible sur App Store

WWW.GSDGROUPINC.COM **ENTREPRISE CANADIENNE**

2025 Global Surveillance Distribution, G.S.D Group Inc. et G.S.D sont des entreprises déposées de Global Surveillance Distribution Group, Inc. au Canada et/ou dans d'autres pays. Nous nous réservons le droit de modifier la conception et les spécifications du produit sans préavis et sans encourir aucune obligation.