 # MODÈLE

FLF28D5MP-AI-NM

OCTAVUE® PAR GSD GROUP

CAMÉRA RÉSEAU **DÔME PLAT**

ONVIF | GMST | NDAA Conforme



Découvrez la caméra de sécurité **FLF28D5MP-AI-NM** ! Avec sa résolution 5MP et son objectif 2,8 mm, elle offre des images nettes et détaillées avec une large couverture. Grâce à sa performance exceptionnelle en faible luminosité jusqu'à 0,004 lux, elle assure une surveillance claire même dans des conditions difficiles. Équipée d'un éclairage infrarouge de 950 nm, sa vision nocturne reste invisible à l'œil nu, permettant une surveillance discrète et efficace. Profitez d'un accès rapide et sécurisé à votre caméra grâce à la connexion P2P. Ses fonctions d'intelligence artificielle permettent une détection intelligente, tandis que les notifications en temps réel vous tiennent informé. Dotée d'un microphone intégré, elle offre une surveillance complète avec image et audio. Optez pour la caméra Flat Dome et profitez d'une sécurité fiable au quotidien.

5MP RESOLUTION

5MP
2880(H)×1620(V)

2.8 mm

IR jusqu'à 10M

Microphone Intégré

WDR

WDR Réel

Taille compacte

IP66

IP66 Étanche à l'eau et à la poussière

1TB MICRO SD CARD

Entrée Micro SD jusqu'à 1TB

2025 Global Surveillance Distribution, G.S.D Group Inc. et G.S.D sont des entreprises déposées de Global Surveillance Distribution Group, Inc. au Canada et/ou dans d'autres pays. Nous nous réservons le droit de modifier la conception et les spécifications du produit sans préavis et sans encourir aucune obligation.

FLAT DOME **CAMÉRA RÉSEAU**

 # MODÈLE
FLF28D5MP-AI-NM

VIDÉO

Capteur d'image	1/2.7"
Pixels effectifs	5MP 2880(H)×1620(V)
Système de balayage	CMOS à balayage progressif
Éclairage minimal	Couleur 0.004 lux @ F1.6 (AGC activé); N/B 0 lux (IR activé)

TYPE DE LENTILLE

Focale (mm)	2.8 mm
Ouverture	F1.6
Champ de vision (FOV)	H 110° / V 58° / D 133°
Distance minimale de l'objet	1.8 m
Type lentille	Fixe (M12)

OPÉRATIONNEL

Portée infrarouge	10 m
Titre de la caméra	Afficher/Masquer
Mode Jour/Nuit	Filtre IR avec commutation automatique(Jour/Nuit/Programmation/ Mode image)
Compensation de contre-jour (BLC)	Arrêt/Marche (5 Zones)
Plage dynamique étendue (WDR)	WDR
Réduction du bruit 3D	3D DNR
Détection de mouvement	Arrêt/Marche (8 Niveaux)
Masquage privatif	Arrêt/Marche (4 zones, rectangle)
Contrôle du gain	Auto
Balance des blancs	Auto/Manuel
Vitesse d'obturation	1/5 – 1/20000 s
Stockage intégré	Micro SD, up to 1TB
E/S d'alarme	N/A
Type d'audio	Microphone intégré
Réinitialisation matérielle	Oui
Fonctions IA	Détection de visage (FD), Détection d'humains et de véhicules (PD&VD), Détection d'intrusion périmétrique (PID), Détection de traversée de ligne (LCD), Détection d'objet stationnaire (SOD), Comptage croisé (CC), Carte thermique (HM), Détection de densité de foule (CD), Détection de longueur de file (QD), Détection de plaque d'immatriculation (LPD), Détection de son rare (RSD), Détection d'intrusion (ID), Entrée et sortie de région (ER)

RÉSEAU

Ethernet	1× RJ45 (10/100BASE-T)
Compression	H.265/H.264
Résolution	**Flux principal @30fps** 5MP(2880x1620), 4MP(2592x1520), 3MP(2304x1296), 1080P(1920x1080), 720P(1280x720) **Flux secondaire @30fps** 720P(1280x720), VGA(640x480), QVGA(320x240) **Flux mobile @30fps** VGA(640x480), QVGA(320x240)
Plage de débit binaire	256 Kbps – 8 Mbps
Contrôle du débit	CBR/VBR
Capacité de streaming	Triple flux (principal/secondaire/mobile)
Version IP	IPv4/IPv6
Protocoles	TCP/IP, HTTP, DHCP, DNS, DDNS, RTP/RTSP, SMTP, NTP, UPnP, SNMP, HTTPS, FTP
Sécurité	Filtre d'adresse IP ; mot de passe compliqué ; nom d'utilisateur et mot de passe authentifiés
Méthode de streaming	Monodiffusion/multidiffusion
Nombre maximal d'utilisateurs	7 (admin + utilisateurs)
Profil ONVIF	Profil G/M/S/T
navigateur web	IE 10/11, Chrome 57+, Firefox 52+, Safari 12.1+, Edge 79+

GÉNÉRAL

Température de fonctionnement / Humidité	-35°C to +60°C / ≤ 90% RH
Indice de protection (IP)	IP66
Tension d'entrée	PoE (IEEE 802.3af)
Consommation électrique	2W-3W (IR désactivé) / 3W-4W (IR activé)
Couleur/Matériau	Blanc/Métal et plastique
Dimensions	Ø115×64 mm
Poids	276 g

2025 Global Surveillance Distribution, G.S.D Group Inc. et G.S.D sont des entreprises déposées de Global Surveillance Distribution Group, Inc. au Canada et/ou dans d'autres pays. Nous nous réservons le droit de modifier la conception et les spécifications du produit sans préavis et sans encourir aucune obligation.

FLAT DOME **CAMÉRA RÉSEAU**

 # MODÈLE
FLF28D5MP-AI-NM

DIMENSIONS

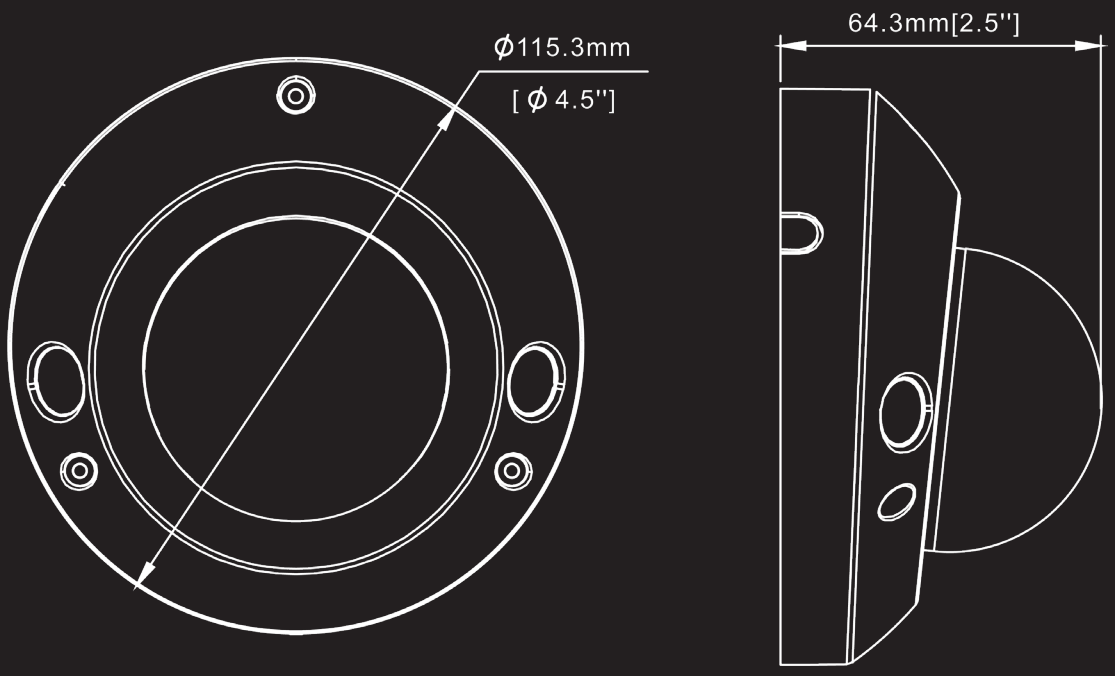

ACCESSOIRES COMPATIBLES



WMB2

SUPPORT MURAL

TÉLÉCHARGEZ L'APP OV CONNECT

CONNECT

DISPONIBLE SUR Google Play

Disponible sur App Store

WWW.GSDGROUPINC.COM **ENTREPRISE CANADIENNE**

2025 Global Surveillance Distribution, G.S.D Group Inc. et G.S.D sont des entreprises déposées de Global Surveillance Distribution Group, Inc. au Canada et/ou dans d'autres pays. Nous nous réservons le droit de modifier la conception et les spécifications du produit sans préavis et sans encourir aucune obligation.

SÉCURITÉ. INNOVATION. FIABILITÉ.

RÉALISÉ PAR G.S.D GROUP INC.

Chez G.S.D Group, nous concevons et fournissons des solutions de sécurité innovantes, fiables et hautement performantes qui protègent les personnes, les entreprises et les infrastructures critiques. De la surveillance intelligente et du contrôle d'accès aux logiciels d'entreprise et aux technologies basées sur l'intelligence artificielle, nous proposons des écosystèmes de sécurité complets, conçus pour relever les défis d'aujourd'hui et saisir les opportunités de demain.

RESTEZ CONNECTÉS

CONTACTEZ-NOUS | YOUTUBE | LINKEDIN | INFOLETTRE

CONFORMITÉ

MARQUAGE CE | CERTICFICATION FCC | RoHS CONFORME | NDAA CONFORME

CONNEXIONS ET INTERFACES

8525.89.40.00

CODE HS

628308725212

CODE UPC

ONVIF CONFORME

TÉLÉCHARGEZ L'APP OV CONNECT

DISPONIBLE SUR Google Play

Disponible sur App Store

WWW.GSDGROUPINC.COM **ENTREPRISE CANADIENNE**

2025 Global Surveillance Distribution, G.S.D Group Inc. et G.S.D sont des entreprises déposées de Global Surveillance Distribution Group, Inc. au Canada et/ou dans d'autres pays. Nous nous réservons le droit de modifier la conception et les spécifications du produit sans préavis et sans encourir aucune obligation.