#MODÈLE

FLF28D5MP-AI-B

OCTAVUE® PAR GSD GROUP

FLAT DOME **CAMÉRA RÉSEAU**

ONVIF | GMST | NDAA Conforme



5MP RESOLUTION

5MP 2880(H)×1620(V)

2.8 mm

IR jusqu'à 20M

Microphone Intégré

WDR

WDR Réel

Taille compacte

IP66

IP66 Étanche à l'eau et à la poussière

1TB MICRO SD CARD

Entrée Micro SD jusqu'à 1TB

Découvrez la caméra de sécurité **FLF28D5MP-AI-B** Avec sa résolution de 5MP et son objectif de 2,8 mm, cette caméra capture des images d'une clarté cristalline et des vues grand-angle. Même dans des conditions de faible luminosité allant jusqu'à 0,004 lux, sa sensibilité exceptionnelle garantit des images nettes. Connectez-vous en toute simplicité via une connexion P2P pour un accès rapide et sécurisé à votre flux en direct. Ses fonctionnalités d'intelligence artificielle permettent une surveillance intelligente, tandis que les notifications instantanées vous tiennent informé en temps réel. De plus, équipée d'un microphone, cette caméra permet une surveillance à la fois visuelle et audio. Vivez une sécurité incomparable et une tranquillité d'esprit avec la caméra Flat Dome !

La caméra est aussi disponible en couleur blanche: FLF28D5MP-AI

2025 Global Surveillance Distribution, G.S.D Group Inc. et G.S.D sont des entreprises déposées de Global Surveillance Distribution Group, Inc. au Canada et/ou dans d'autres pays. Nous nous réservons le droit de modifier la conception et les spécifications du produit sans préavis et sans encourir aucune obligation.

FLAT DOME **CAMÉRA RÉSEAU**

#MODÈLE
FLF28D5MP-AI-B

TYPE DE LENTILLE

Focale (mm)	2.8 mm
Ouverture	F1.6
Champ de vision (FOV)	H 110° / V 58° / D 133°
Distance minimale de l'objet	1.8 m
Type lentille	Fixe (M12)

OPÉRATIONNEL

Portée infrarouge	20 m
Titre de la caméra	Afficher/Masquer
Mode Jour/Nuit	Filtre IR avec commutation automatique (Jour/Nuit/Auto/Image/Programme)
Compensation de contre-jour (BLC)	Arrêt/Marche (5 Zones)
Plage dynamique étendue (WDR)	WDR
Réduction du bruit 3D	3D DNR
Détection de mouvement	Arrêt/Marche (8 Niveaux)
Masquage privatif	Arrêt/Marche (4 zones, rectangle)
Contrôle du gain	Auto
Balance des blancs	Auto/Manuel
Vitesse d'obturation	1/5 – 1/20000 s
Paramètres d'image	Rotation/Couloir/Miroir
Stockage intégré	Micro SD, up to 1TB
E/S d'alarme	N/A
Type d'audio	Microphone intégré
Réinitialisation matérielle	Oui
Fonctions IA	Détection de traversée de ligne (LCD), Détection de visage (FD), Détection de densité de foule (CD), Détection d'humains et de véhicules (PD&VD), Détection de longueur de file (QD), Carte thermique (HM), Comptage croisé (CC), Détection de son rare (RSD), Détection de plaque d'immatriculation (LPD), Entrée et sortie de région (ER)

VIDÉO

Capteur d'image	1/2.7"
Pixels effectifs	5MP 2880(H)×1620(V)
Système de balayage	CMOS à balayage progressif
Éclairage minimal	Couleur 0.004 lux @ F1.6 (AGC activé); N/B 0 lux (IR activé)

RÉSEAU

Ethernet	1× RJ45 (10/100BASE-T)
Compression	H.265/H.264
Résolution	**Flux principal @30fps** 5MP(2880x1620), 4MP(2592x1520), 3MP(2304x1296), 1080P(1920x1080), 720P(1280x720) **Flux secondaire @30fps** 720P(1280x720) **Flux mobile @30fps** VGA(640x480), QVGA(320x240)
Plage de débit binaire	256 Kbps – 8 Mbps
Contrôle du débit	CBR/VBR
Capacité de streaming	Triple flux (principal/secondaire/mobile)
Version IP	IPv4/IPv6
Protocoles	TCP/IP, HTTP, DHCP, DNS, DDNS, RTP/RTSP, SMTP, NTP, UPnP, SNMP, HTTPS, FTP
Sécurité	Filtre d'adresse IP ; mot de passe compliqué ; nom d'utilisateur et mot de passe authentifiés
Méthode de streaming	Monodiffusion/multidiffusion
Nombre maximal d'utilisateurs	7 (admin + utilisateurs)
Profil ONVIF	Profil G/M/S/T
navigateur web	IE 10/11, Chrome 57+, Firefox 52+, Safari 12.1+, Edge 79+

2025 Global Surveillance Distribution, G.S.D Group Inc. et G.S.D sont des entreprises déposées de Global Surveillance Distribution Group, Inc. au Canada et/ou dans d'autres pays. Nous nous réservons le droit de modifier la conception et les spécifications du produit sans préavis et sans encourir aucune obligation.

FLAT DOME ***CAMÉRA RÉSEAU***

#MODÈLE
FLF28D5MP-AI-B

GÉNÉRAL

Température de fonctionnement / Humidité	-35°C to +60°C / ≤ 90% RH
Indice de protection (IP)	IP66
Tension d'entrée	PoE (IEEE 802.3af)
Consommation électrique	2W/3W (IR désactivé) / 3W/4.5W (IR activé)
Couleur/Matériau	Noir/Métal et plastique
Dimensions	Ø115.3×64 mm
Poids	276 g

2025 Global Surveillance Distribution, G.S.D Group Inc. et G.S.D sont des entreprises déposées de Global Surveillance Distribution Group, Inc. au Canada et/ou dans d'autres pays. Nous nous réservons le droit de modifier la conception et les spécifications du produit sans préavis et sans encourir aucune obligation.

FLAT DOME **CAMÉRA RÉSEAU**

#MODÈLE
FLF28D5MP-AI-B

DIMENSIONS

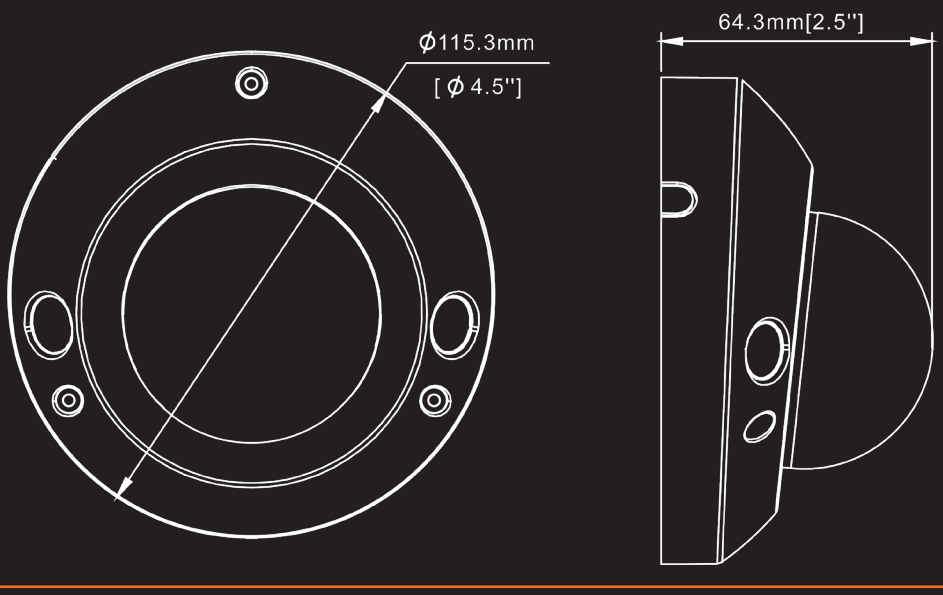

ACCESSOIRES COMPATIBLES

SOLUTION DE MONTAGE AU PLAFOND



CMB6-G
SUPPORT DE MONTAGE AU PLAFOND

D2BASE1-G
PENDANT

SOLUTION DE MONTAGE EN COIN

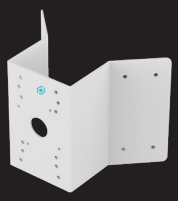

COMB6
SUPPORT DE COIN

SOLUTION DE MONTAGE SUR POTEAU



PMB6
SUPPORT POUR POTEAU

SOLUTION DE MONTAGE MURAL



WMB6
SUPPORT MURAL

D2BASE1-G
SUPPORT MURAL

BOÎTE DE JONCTION



D2BASE1
BOÎTE DE JONCTION

TÉLÉCHARGEZ L'APP OV CONNECT

DISPONIBLE SUR Google Play

Disponible sur App Store

WWW.GSDGROUPINC.COM **ENTREPRISE CANADIENNE**

2025 Global Surveillance Distribution, G.S.D Group Inc. et G.S.D sont des entreprises déposées de Global Surveillance Distribution Group, Inc. au Canada et/ou dans d'autres pays. Nous nous réservons le droit de modifier la conception et les spécifications du produit sans préavis et sans encourir aucune obligation.

SÉCURITÉ. INNOVATION. FIABILITÉ.

RÉALISÉ PAR G.S.D GROUP INC.

Chez G.S.D Group, nous concevons et fournissons des solutions de sécurité innovantes, fiables et hautement performantes qui protègent les personnes, les entreprises et les infrastructures critiques. De la surveillance intelligente et du contrôle d'accès aux logiciels d'entreprise et aux technologies basées sur l'intelligence artificielle, nous proposons des écosystèmes de sécurité complets, conçus pour relever les défis d'aujourd'hui et saisir les opportunités de demain.

RESTEZ CONNECTÉS

CONTACTEZ-NOUS | YOUTUBE | LINKEDIN | INFOLETTRE

CONFORMITÉ

MARQUAGE CE | CERTICFICATION FCC | RoHS CONFORME | NDAA CONFORME

CONNEXIONS ET INTERFACES

8525.89.40.00

CODE HS

628308724826

CODE UPC

ONVIF CONFORME

TÉLÉCHARGEZ L'APP OV CONNECT

DISPONIBLE SUR Google Play

Disponible sur App Store

WWW.GSDGROUPINC.COM **ENTREPRISE CANADIENNE**

2025 Global Surveillance Distribution, G.S.D Group Inc. et G.S.D sont des entreprises déposées de Global Surveillance Distribution Group, Inc. au Canada et/ou dans d'autres pays. Nous nous réservons le droit de modifier la conception et les spécifications du produit sans préavis et sans encourir aucune obligation.