MODÈLE #

EB3VF2812AIO-5MP-B

FENNEC SERIES OCTAVUE

CAMÉRA HD ANALOGIQUE
EYEBALL

NDAA Conforme



5MP RESOLUTION

5MP
2592(H)×1944(V)

2.8–12 mm

IR jusqu'à 30M

Alimentation 12V/DC

IP67 Étanche à l'eau et à la poussière

TVI-CVI-AHD-960H

Améliorez votre système de surveillance avec la caméra analogique Eyeball **EB3VF2812AIO-5MP-B**. Dotée d'une résolution cristalline de 5MP et d'une lentille varifocale 2.8-12mm polyvalente, cette caméra offre une qualité d'image inégalée et une flexibilité optimale. Que vous surveilliez des espaces intérieurs ou extérieurs, la caméra Eyeball garantit une couverture de sécurité optimale. Investissez dans la tranquillité d'esprit avec une technologie de surveillance avancée.

Ce modèle de caméra est également disponible en blanc - EB3VF2812AIO-5MP

2025 Global Surveillance Distribution, G.S.D Group inc. et G.S.D sont des entreprises déposées de Global Surveillance Distribution Group, Inc. au Canada et/ou dans d'autres pays. Nous nous réservons le droit de modifier la conception et les spécifications du produit sans préavis et sans encourir aucune obligation.

CAMÉRA HD ANALOGIQUE **EYEBALL**

MODÈLE #
EB3VF2812AIO-5MP-B

VIDÉO

Capteur d'image	1/2.7"
Pixels effectifs	5MP 2592(H)×1944(V)
Système de balayage	CMOS à balayage progressif
Vitesse d'obturation	1/25 – 1/50000 s (PAL) / 1/30 – 1/60000 s (NTSC)
Min. Éclairage (Jour)	Couleur 0.01 Lux@F1.2
Min. Éclairage (Nuit)	N/B 0,001 Lux@F1.2
Rapport signal/bruit	> 50 dB (AGC désactivé)
Portée infrarouge	30 m
Contrôle IR	Auto
Nombre de LED IR	6

LENTILLE

Type lentille	Varifocale
Focale (mm)	2.8–12 mm
Ouverture	F1.6
Champ de vision (FOV)	H 112–28°
Mode de mise au point	Oui

OPÉRATIONNEL

Résolution	**Flux principal** 25/30fps
Taux de rafraichissement	25/30fps
Sortie vidéo	BNC
Mode Jour/Nuit	Oui
Menu OSD	Oui
Compensation de contre-jour (BLC)	Oui
Plage dynamique étendue (WDR)	DWDR
Contrôle du gain	Auto
Réduction du bruit 3D	3D DNR
Balance des blancs	Auto
Infrarouge intelligent	Oui
Interface audio	Non

GÉNÉRAL

Tension d'entrée	DC12V
Consommation électrique	IR activé : 600 mA max., IR désactivé : moins de 200 mA
Température de fonctionnement / Humidité	-10°C to +50°C / ≤ 95% RH
Matériau	Métal
Dimensions	Ø117×83 mm
Poids	650 g

2025 Global Surveillance Distribution, G.S.D Group inc. et G.S.D sont des entreprises déposées de Global Surveillance Distribution Group, Inc. au Canada et/ou dans d'autres pays. Nous nous réservons le droit de modifier la conception et les spécifications du produit sans préavis et sans encourir aucune obligation.

CAMÉRA HD ANALOGIQUE **EYEBALL**

MODÈLE #
EB3VF2812AIO-5MP-B

DIMENSIONS

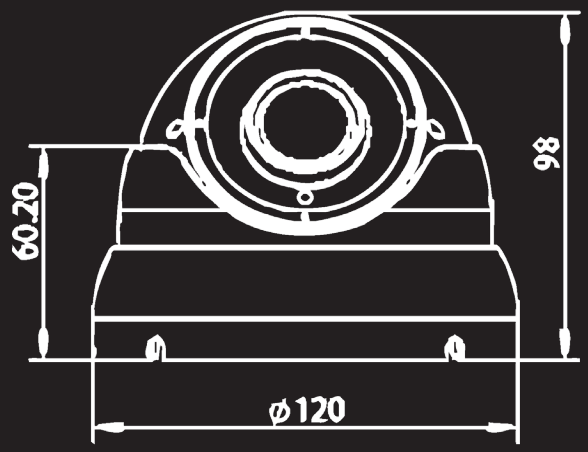

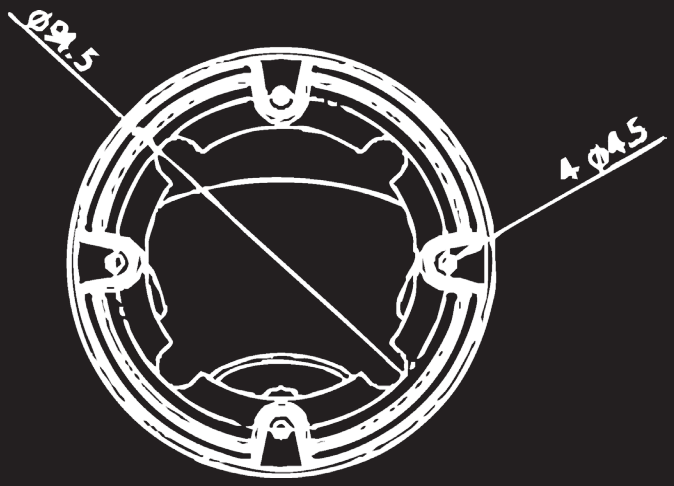

COMPATIBLE ACCESSORIES

SOLUTION DE MONTAGE MURAL

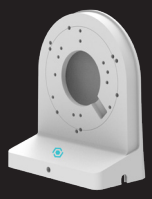

COMB6
SUPPORT MURAL

SOLUTION DE MONTAGE EN COIN

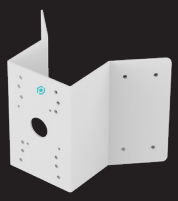

PMB6
SUPPORT DE COIN

SOLUTION DE MONTAGE SUR POTEAU



WMB2
SUPPORT POUR POTEAU

BOÎTE DE JONCTION



EB2BASE
BOÎTE DE JONCTION

2025 Global Surveillance Distribution, G.S.D Group inc. et G.S.D sont des entreprises déposées de Global Surveillance Distribution Group, Inc. au Canada et/ou dans d'autres pays. Nous nous réservons le droit de modifier la conception et les spécifications du produit sans préavis et sans encourir aucune obligation.

SÉCURITÉ. INNOVATION. FIABILITÉ.

RÉALISÉ PAR G.S.D GROUP INC.

Chez G.S.D Group, nous concevons et fournissons des solutions de sécurité innovantes, fiables et hautement performantes qui protègent les personnes, les entreprises et les infrastructures critiques. De la surveillance intelligente et du contrôle d'accès aux logiciels d'entreprise et aux technologies basées sur l'intelligence artificielle, nous proposons des écosystèmes de sécurité complets, conçus pour relever les défis d'aujourd'hui et saisir les opportunités de demain.

RESTEZ CONNECTÉS

CONTACTEZ-NOUS | YOUTUBE | LINKEDIN | INFOLETTRE

CONFORMITÉ

MARQUAGE CE | CERTICFICATION FCC | RoHS CONFORME | NDAA CONFORME

CONNEXIONS ET INTERFACES

CODE HS

CODE UPC

TÉLÉCHARGEZ L'APP OV CONNECT

DISPONIBLE SUR Google Play

Disponible sur App Store

WWW.GSDGROUPINC.COM **ENTREPRISE CANADIENNE**

2025 Global Surveillance Distribution, G.S.D Group inc. et G.S.D sont des entreprises déposées de Global Surveillance Distribution Group, Inc. au Canada et/ou dans d'autres pays. Nous nous réservons le droit de modifier la conception et les spécifications du produit sans préavis et sans encourir aucune obligation.