MODÈLE #

D6Z2812AIO-5MP

FENNEC SERIES OCTAVUE

CAMÉRA HD ANALOGIQUE ***DOME***

NDAA Conforme



5MP RESOLUTION

5MP
2616(H)×1964(V)

2.7–13.5 mm

IR jusqu'à 30M

IK10

IK10 Résistant aux impacts

IP66

IP66 Étanche à l'eau et à la poussière

TVI-CVI-AHD-960H

Découvrez la caméra de sécurité analogique **D6Z2812AIO-5MP**, une véritable référence en matière de surveillance. Dotée d'un capteur haute résolution de 5MP et d'un objectif motorisé de 2,7–13,5mm, cette caméra offre une clarté et une adaptabilité inégalées pour une couverture de sécurité complète. Avec une impressionnante portée infrarouge pouvant atteindre 30 mètres, elle assure une surveillance fiable de jour comme de nuit, même dans des conditions d'éclairage difficiles. De plus, sa protection IK10 la rend hautement résistante au vandalisme et à la manipulation,

2025 Global Surveillance Distribution, G.S.D Group inc. et G.S.D sont des entreprises déposées de Global Surveillance Distribution Group, Inc. au Canada et/ou dans d'autres pays. Nous nous réservons le droit de modifier la conception et les spécifications du produit sans préavis et sans encourir aucune obligation.

CAMÉRA HD ANALOGIQUE ***DOME***

MODÈLE #
D6Z2812AIO-5MP

VIDÉO

Capteur d'image	1/2.8″
Total de pixels	2608×1960
Pixels effectifs	5MP 2616(H)×1964(V)
Système de balayage	CMOS à balayage progressif
Éclairage minimum	Couleur 0.02 lux @ F1.6 (AGC activé); N/B 0 lux (IR activé)
Sortie vidéo	BNC
Résolution	**Flux principal** 5MP@20fps 4AHD/4CVI/4TVI
Focale (mm)	2.7–13.5 mm
Ouverture	F1.8–F3.3
Champ de vision (FOV)	H 110.6–32.6° / V 57.3–18.3° / D 134.1–37.4°
Distance minimale de l'objet	0.8 m (W),1 m (T)
Type lentille	Motorisée

LOIS ET RÉGLEMENTATIONS

Sécurité	N/A
EMC	CE EMC, FCC
ROHS	RoHS2.0

OPÉRATIONNEL

Portée infrarouge	30 m
Langues de l'OSD	Anglais
Mode Jour/Nuit	Ext. / Couleur / N&B
Compensation de contre-jour (BLC)	Désactivé / BLC utilisateur
Plage dynamique étendue (WDR)	WDR 120 dB
Réduction du bruit 3D	3D DNR
Contrôle du gain	Auto
Balance des blancs	ATW
Vitesse d'obturation	Auto
Retournement/Miroir	Miroir
Télécommande	ACP (protocole coaxial AHD)
Distance de transmission	300 m max. (câble 5C-2V)

GÉNÉRAL

Température de fonctionnement / Humidité	-30°C to +55°C / ≤ 90% RH
Indice de protection (IP)	IP66
Tension d'entrée	DC12V
Consommation électrique	≤ 2 W (IR désactivé) / ≤ 6.5 W (IR activé)
Dimensions	Ø148.8×109 mm
Poids	930 g

2025 Global Surveillance Distribution, G.S.D Group inc. et G.S.D sont des entreprises déposées de Global Surveillance Distribution Group, Inc. au Canada et/ou dans d'autres pays. Nous nous réservons le droit de modifier la conception et les spécifications du produit sans préavis et sans encourir aucune obligation.

CAMÉRA HD ANALOGIQUE **DOME**

MODÈLE #
D6Z2812AIO-5MP

DIMENSIONS

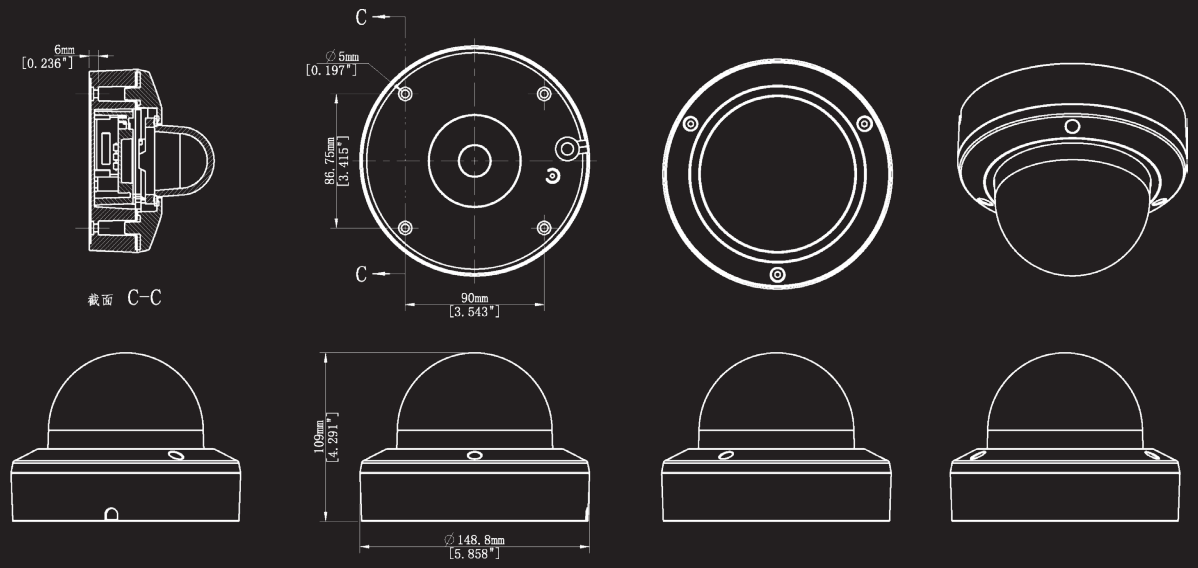

ACCESSOIRES COMPATIBLES

SOLUTION DE MONTAGE AU PLAFOND



CMB6-G
SUPPORT AU PLAFOND

+



EB3BASE3-G
PENDANT

SOLUTION DE MONTAGE EN COIN

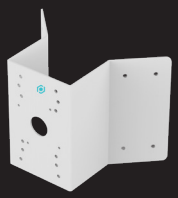

COMB6
SUPPORT DE COIN

SOLUTION DE MONTAGE SUR POTEAU



PMB6
SUPPORT POUR POTEAU

SOLUTION DE MONTAGE MURAL



WMB5
SUPPORT MURAL

OR



WMB6
SUPPORT MURAL

+



EB3BASE3-G
PENDANT

BOÎTE DE JONCTION



EB3BASE3
BOÎTE DE JONCTION

2025 Global Surveillance Distribution, G.S.D Group inc. et G.S.D sont des entreprises déposées de Global Surveillance Distribution Group, Inc. au Canada et/ou dans d'autres pays. Nous nous réservons le droit de modifier la conception et les spécifications du produit sans préavis et sans encourir aucune obligation.

SÉCURITÉ. INNOVATION. FIABILITÉ.

RÉALISÉ PAR G.S.D GROUP INC.

Chez G.S.D Group, nous concevons et fournissons des solutions de sécurité innovantes, fiables et hautement performantes qui protègent les personnes, les entreprises et les infrastructures critiques. De la surveillance intelligente et du contrôle d'accès aux logiciels d'entreprise et aux technologies basées sur l'intelligence artificielle, nous proposons des écosystèmes de sécurité complets, conçus pour relever les défis d'aujourd'hui et saisir les opportunités de demain.

RESTEZ CONNECTÉS

CONTACTEZ-NOUS | YOUTUBE | LINKEDIN | INFOLETTRE

CONFORMITÉ

MARQUAGE CE | CERTICFICATION FCC | RoHS CONFORME | NDAA CONFORME

CONNEXIONS ET INTERFACES

8525.89.30.00

CODE HS

628308721726

CODE UPC

TÉLÉCHARGEZ L'APP OV CONNECT

DISPONIBLE SUR Google Play

Disponible sur App Store

WWW.GSDGROUPINC.COM **ENTREPRISE CANADIENNE**

2025 Global Surveillance Distribution, G.S.D Group inc. et G.S.D sont des entreprises déposées de Global Surveillance Distribution Group, Inc. au Canada et/ou dans d'autres pays. Nous nous réservons le droit de modifier la conception et les spécifications du produit sans préavis et sans encourir aucune obligation.