MODÈLE #
D2FDA36IP12MP-AI

OCTAVUE® BY GSD GROUP

CAMÉRA RÉSEAU *DOME*

Onvif | GMST | NDAA Conforme | AI



La caméra de sécurité en réseau **D2FDA36IP12MP-AI** Dome offre une qualité d'image exceptionnelle grâce à sa résolution de 12 MP, garantissant des enregistrements détaillés et clairs. Équipée d'un objectif de 3,6 mm, cette caméra fournit un large champ de vision, adaptée à divers besoins de surveillance. Sa fonctionnalité infrarouge, avec une portée allant jusqu'à 30 mètres, permet une surveillance fiable même dans l'obscurité totale. Le microphone intégré permet l'enregistrement audio, enrichissant ainsi l'expérience de surveillance. Conçue pour résister aux conditions environnementales difficiles, la caméra est à la fois résistante à la poussière et à l'eau, ce qui la rend idéale pour une utilisation extérieure. De plus, elle dispose d'un emplacement pour carte microSD compatible jusqu'à 1TB, offrant un espace de stockage généreux pour les vidéos enregistrées.

12MP RESOLUTION

12MP
4096(H)×3072(V)

3.6 mm

IR jusqu'à 30M

Microphone intégré

IP67

IP67 Étanche à l'eau et à la poussière

1TB MICRO SD CARD

Entrée Micro SD jusqu'à 1TB

CAMÉRA RÉSEAU *DOME*

 # MODÈLE
D2FDA36IP12MP-AI

VIDÉO

Capteur d'image	1/2.3"
Pixels effectifs	12MP 4096(H)×3072(V)
Système de balayage	CMOS à balayage progressif
Éclairage minimal	Couleur 0.01 lux @ F1.6 (AGC activé); N/B 0 lux (IR activé)

TYPE DE LENTILLE

Focale (mm)	3.6 mm
Ouverture	F1.6
Champ de vision (FOV)	H 87° / V 63° / D 115°
Distance minimale de l'objet	2 m
Type lentille	Fixe (M12)

OPÉRATIONNEL

Portée infrarouge	30 m
Titre de la caméra	Marche/Arrêt
Mode Jour/Nuit	Filtre IR avec commutation automatique (Jour/Nuit/Auto/Image/Programme)
Compensation de contre-jour (BLC)	Arrêt/Marche (5 Zones)
Plage dynamique étendue (WDR)	DWDR
Réduction du bruit 3D	3D DNR
Détection de mouvement	Arrêt/Marche (8 Niveaux)
Masquage privatif	Arrêt/Marche (4 zones, rectangle)
Contrôle du gain	Auto
Balance des blancs	Auto/Manuel
Vitesse d'obturation	1/5 – 1/20000 s
Stockage intégré	Micro SD, up to 1TB
E/S d'alarme	N/A
Type d'audio	Microphone intégré
Réinitialisation matérielle	Oui
Fonctions IA	Reconnaissance faciale (RF), Détection d'humains et de véhicules (PD&VD), Détection d'intrusion périmétrique (PID), Détection de traversée de ligne (LCD), Détection d'objet stationnaire (SOD), Comptage croisé (CC), Carte thermique (HM), Détection de densité de foule (CD), Détection de longueur de file (QD), Détection de plaque d'immatriculation (LPD), Détection de son rare (RSD), Détection d'intrusion (ID), Entrée et sortie de région (ER)

RÉSEAU

Ethernet	1× RJ45 (10/100BASE-T)
Compression	H.265/H.264
Résolution	**Flux principal @25fps** 12MP (4096x3072), 8MP (3840x2160), 4MP (2592x1520), 3MP (2304x1296), 1080P (1920x1080) **Flux secondaire** 1080P(1920x1080), 720P(1280x720), VGA(640x480), QVGA(320x240) **Flux mobile @30fps** VGA(640x480), QVGA(320x240)
Plage de débit binaire	256 Kbps – 16 Mbps
Contrôle du débit	CBR/VBR
Capacité de streaming	Triple flux (principal/secondaire/mobile)
Protocoles	TCP/IP, HTTP, DHCP, DNS, DDNS, RTP/RTSP, SMTP, NTP, UPnP, SNMP, HTTPS, FTP
Sécurité	Filtre d'adresse IP ; mot de passe compliqué ; nom d'utilisateur et mot de passe authentifiés
Méthode de streaming	Monodiffusion/multidiffusion
Profil ONVIF	Profil G/M/S/T

GÉNÉRAL

Température de fonctionnement / Humidité	-35°C to +60°C / ≤ 90% RH
Indice de protection (IP) | Indice IK	IP67
Tension d'entrée	DC12V / PoE (IEEE 802.3af)
Consommation électrique	max 5.29 W
Matériau	Métal
Dimensions	Ø115×91.6 mm
Poids	556 g

VEUILLEZ NOTER QUE LA RÉSOLUTION DE 12 MÉGAPIXELS N'EST DISPONIBLE QUE SUR LES ENREGISTREURS SUIVANTS : GSD-NVRFNC6K-16-N, GSD-NVRFQUE NVRFNC4K-64NP-N ET GSD-NVRFNC4K-256NP.

2025 Global Surveillance Distribution, G.S.D Group Inc. et G.S.D sont des entreprises déposées de Global Surveillance Distribution Group, Inc. au Canada et/ou dans d'autres pays. Nous nous réservons le droit de modifier la conception et les spécifications du produit sans préavis et sans encourir aucune obligation.

CAMÉRA RÉSEAU *DOME*

 # MODÈLE
D2FDA36IP12MP-AI

DIMENSIONS

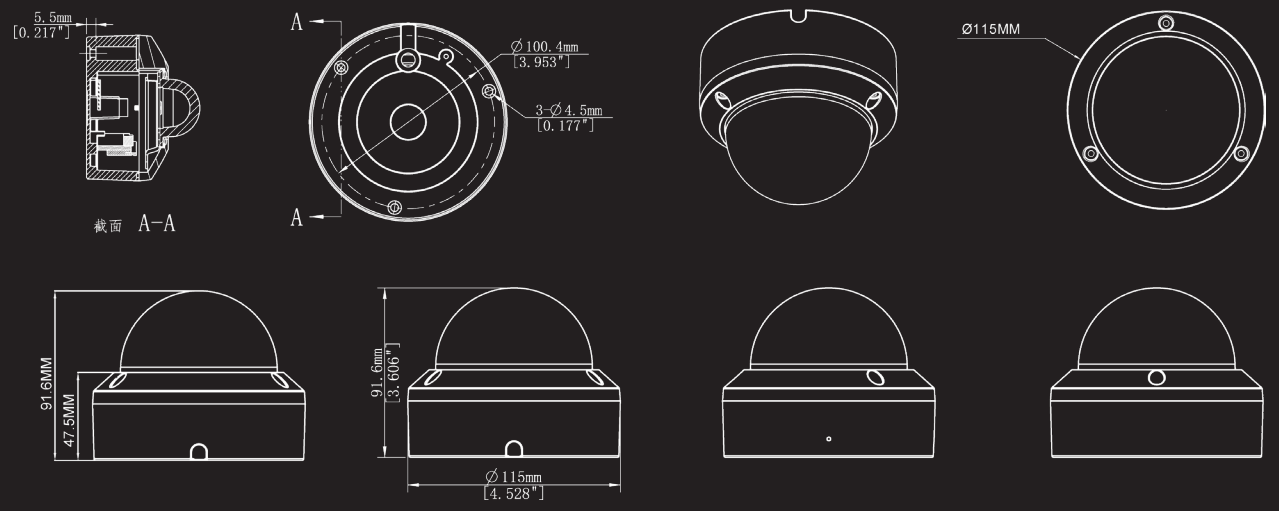

ACCESSOIRES COMPATIBLES

SOLUTION DE MONTAGE AU PLAFOND



CMB6-G
SUPPORT DE MONTAGE AU PLAFOND

+



D2BASE1-G
PENDANT

SOLUTION DE MONTAGE EN COIN

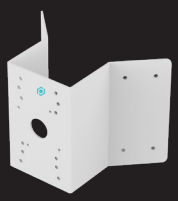

COMB6
SUPPORT DE COIN

SOLUTION DE MONTAGE SUR POTEAU



PMB6
SUPPORT POUR POTEAU

SOLUTION DE MONTAGE MURAL

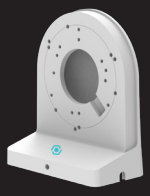

WMB2
SUPPORT MURAL

OR



WMB6
SUPPORT MURAL

+



D2BASE1-G
PENDANT

BOÎTE DE JONCTION



D2BASE1
BOÎTE DE JONCTION

TÉLÉCHARGEZ L'APP OV CONNECT

OV CONNECT

GET IT ON Google Play

Available on the App Store

WWW.GSDGROUPINC.COM **ENTREPRISE CANADIENNE**

2025 Global Surveillance Distribution, G.S.D Group Inc. et G.S.D sont des entreprises déposées de Global Surveillance Distribution Group, Inc. au Canada et/ou dans d'autres pays. Nous nous réservons le droit de modifier la conception et les spécifications du produit sans préavis et sans encourir aucune obligation.

SÉCURITÉ. INNOVATION. FIABILITÉ.

RÉALISÉ PAR G.S.D GROUP INC.

Chez G.S.D Group, nous concevons et fournissons des solutions de sécurité innovantes, fiables et hautement performantes qui protègent les personnes, les entreprises et les infrastructures critiques. De la surveillance intelligente et du contrôle d'accès aux logiciels d'entreprise et aux technologies basées sur l'intelligence artificielle, nous proposons des écosystèmes de sécurité complets, conçus pour relever les défis d'aujourd'hui et saisir les opportunités de demain.

RESTEZ CONNECTÉS

CONTACTEZ-NOUS | YOUTUBE | LINKEDIN | INFOLETTRE

CONFORMITÉ

MARQUAGE CE | CERTICFICATION FCC | RoHS CONFORME | NDAA CONFORME

CONNEXIONS ET INTERFACES

8525.89.40.00

CODE HS

628308721245

CODE UPC

ONVIF®

ONVIF CONFORME

TÉLÉCHARGEZ L'APP OV CONNECT

OV CONNECT

DISPONIBLE SUR Google Play

Disponible sur App Store

WWW.GSDGROUPINC.COM **ENTREPRISE CANADIENNE**

2025 Global Surveillance Distribution, G.S.D Group Inc. et G.S.D sont des entreprises déposées de Global Surveillance Distribution Group, Inc. au Canada et/ou dans d'autres pays. Nous nous réservons le droit de modifier la conception et les spécifications du produit sans préavis et sans encourir aucune obligation.