MODÈLE #

B7Z2812AIO-5MP

FENNEC SERIES OCTAVUE

CAMÉRA HD ANALOGIQUE **BULLET**

NDAA Conforme



5MP RESOLUTION

5MP
2608(H)×1960(V)

2.8–12 mm

IR jusqu'à 35M

Microphone Intégré

IP66

IP66 Étanche à l'eau et à la poussière

TVI-CVI-AHD-960H

Découvrez la caméra de sécurité Bullet **B7Z2812AIO-5MP**, une solution de surveillance analogique puissante. Avec un capteur haute résolution de 5 MP et une lentille motorisée polyvalente de 2,8-12 mm, cette caméra offre des images claires et détaillées. Sa technologie infrarouge garantit une visibilité jusqu'à 35 mètres même dans des conditions de faible luminosité, offrant une surveillance 24 heures sur 24. Avec un indice de protection IP66, elle est conçue pour résister aux environnements extérieurs, offrant une protection fiable contre les éléments. Investissez dans une sécurité robuste avec la caméra Bullet B7Z2812AIO- 5MP pour répondre à tous vos besoins de surveillance.

2025 Global Surveillance Distribution, G.S.D Group inc. et G.S.D sont des entreprises déposées de Global Surveillance Distribution Group, Inc. au Canada et/ou dans d'autres pays. Nous nous réservons le droit de modifier la conception et les spécifications du produit sans préavis et sans encourir aucune obligation.

CAMÉRA HD ANALOGIQUE **BULLET**

MODÈLE #
B7Z2812AIO-5MP

VIDÉO

Capteur d'image	1/2.7"
Total de pixels	2608×1960
Pixels effectifs	5MP 2608(H)×1960(V)
Système de balayage	CMOS à balayage progressif
Éclairage minimum	Couleur 0.04 lux @ F1.6 (AGC activé); N/B 0 lux (IR activé)
Sortie vidéo	BNC
Résolution	**Flux principal** 5MP@20fps 4AHD/4CVI/4TVI
Max. Taux de rafraichissement	5AHD/5TVI: 5MP@20fps 4AHD/4CVI/4TVI:P@25fps N@30fps 2AHD/2CVI/2TVI:P@25fps N@30fps CVBS: 960H
Focale (mm)	2.8–12 mm
Ouverture	F1.8–F3.3
Champ de vision (FOV)	H 106.6–34.6° / V 54.4–19.5° / D 132.9–39.8°
Distance minimale de l'objet	1.2 m (W/T)
Type lentille	Motorisée

LOIS ET RÉGLEMENTATIONS

Sécurité	N/A
EMC	CE EMC, FCC
ROHS	RoHS2.0

OPÉRATIONNEL

Portée infrarouge	35 m
Langues de l'OSD	Anglais
Mode Jour/Nuit	Ext. / Couleur / N&B
Compensation de contre-jour (BLC)	Désactivé / BLC utilisateur
Plage dynamique étendue (WDR)	DWDR
Réduction du bruit 3D	2D DNR
Contrôle du gain	Auto
Balance des blancs	ATW
Vitesse d'obturation	Auto
Retournement/Miroir	Miroir
Télécommande	ACP (protocole coaxial AHD)
Distance de transmission	300 m max. (câble 5C-2V)

GÉNÉRAL

Température de fonctionnement / Humidité	-30°C to +55°C / ≤ 90% RH
Indice de protection (IP)	IP66
Tension d'entrée	DC12V
Consommation électronique	IR ÉTEINT ≤1W, IR ALLUMÉ ≤4W
Dimensions	Ø87.4×242.12 mm
Poids	810 g

2025 Global Surveillance Distribution, G.S.D Group inc. et G.S.D sont des entreprises déposées de Global Surveillance Distribution Group, Inc. au Canada et/ou dans d'autres pays. Nous nous réservons le droit de modifier la conception et les spécifications du produit sans préavis et sans encourir aucune obligation.

MODÈLE #

CAMÉRA HD ANALOGIQUE **BULLET**

B7Z2812AI0-5MP

DIMENSIONS

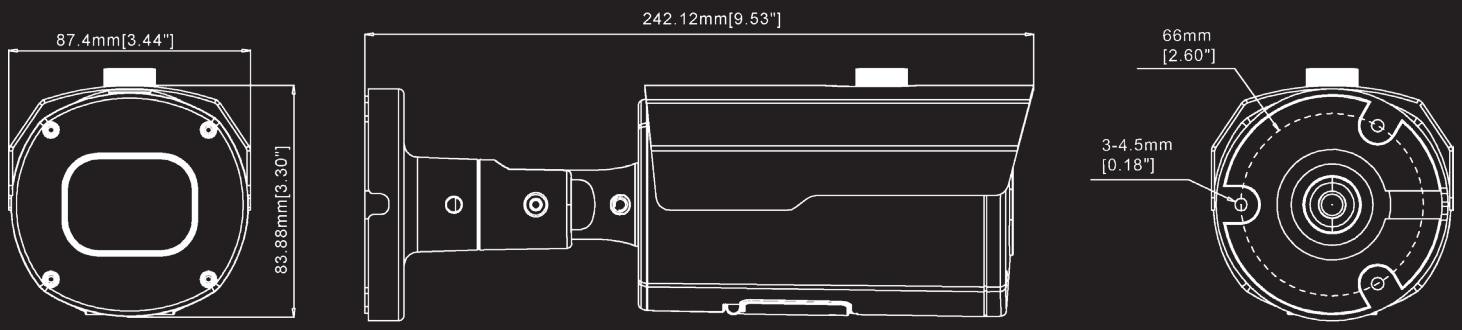

ACCESSOIRES COMPATIBLES

SOLUTION DE MONTAGE AU PLAFOND

Inclus

SOLUTION DE MONTAGE EN COIN

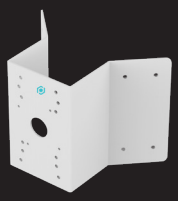

COMB6

SUPPORT DE COIN

SOLUTION DE MONTAGE SUR POTEAU



PMB6

SUPPORT POUR POTEAU

BOÎTE DE JONCTION



B6BASE1

BOÎTE DE JONCTION

2025 Global Surveillance Distribution, G.S.D Group inc. et G.S.D sont des entreprises déposées de Global Surveillance Distribution Group, Inc. au Canada et/ou dans d'autres pays. Nous nous réservons le droit de modifier la conception et les spécifications du produit sans préavis et sans encourir aucune obligation.

SÉCURITÉ. INNOVATION. FIABILITÉ.

RÉALISÉ PAR G.S.D GROUP INC.

Chez G.S.D Group, nous concevons et fournissons des solutions de sécurité innovantes, fiables et hautement performantes qui protègent les personnes, les entreprises et les infrastructures critiques. De la surveillance intelligente et du contrôle d'accès aux logiciels d'entreprise et aux technologies basées sur l'intelligence artificielle, nous proposons des écosystèmes de sécurité complets, conçus pour relever les défis d'aujourd'hui et saisir les opportunités de demain.

RESTEZ CONNECTÉS

CONTACTEZ-NOUS | YOUTUBE | LINKEDIN | INFOLETTRE

CONFORMITÉ

MARQUAGE CE | CERTICFICATION FCC | RoHS CONFORME | NDAA CONFORME

CONNEXIONS ET INTERFACES

8525.89.30.00

CODE HS

628308721740

CODE UPC

TÉLÉCHARGEZ L'APP OV CONNECT

DISPONIBLE SUR Google Play

Disponible sur App Store

WWW.GSDGROUPINC.COM **ENTREPRISE CANADIENNE**

2025 Global Surveillance Distribution, G.S.D Group inc. et G.S.D sont des entreprises déposées de Global Surveillance Distribution Group, Inc. au Canada et/ou dans d'autres pays. Nous nous réservons le droit de modifier la conception et les spécifications du produit sans préavis et sans encourir aucune obligation.