 # DE MODÈLE

B2FWLIP4MP-AI-64G

OCTAVUE® PAR GSD GROUP

CAMÉRA WIFI **SANS FIL**

Onvif | GMST | NDAA Conforme



4MP RESOLUTION

4MP
2560(H)×1440(V)

2.8 mm

IR jusqu'à 10M

TotalView

Communication bidirectionnelle

Lumières de dissuasion

Sirène

Caméra sans fil

IP66 Étanche à l'eau et à la poussière

Carte Micro SD Inclus 64 GO

Nous vous présentons notre caméra **B2FWLIP4MP-AI-64G** sans fil, munie de lumières de dissuasion, de la technologie TotalView pour une vision nocturne en couleur, ainsi que d'un hautparleur et d'une sirène intégrés pour renforcer la sécurité. Équipée d'un objectif de 2,8 mm, d'une portée infrarouge (IR) de 10 mètres et d'une sensibilité exceptionnelle de 0,005 lux, cette caméra assure des images claires et détaillées même dans des conditions d'éclairage difficiles. Alimentée par une alimentation électrique de 12 V, elle offre la flexibilité nécessaire pour une installation sans câblage complexe dans différents endroits. Cette caméra représente le choix idéal pour une surveillance 24 heures sur 24, avec des fonctionnalités avancées pour dissuader les menaces potentielles et capturer des images nettes en haute résolution, de jour comme de nuit.

2025 Global Surveillance Distribution, G.S.D Group inc. et G.S.D sont des entreprises déposées de Global Surveillance Distribution Group, Inc. au Canada et/ou dans d'autres pays. Nous nous réservons le droit de modifier la conception et les spécifications du produit sans préavis et sans encourir aucune obligation.

CAMÉRA WIFI **SANS FIL**

 # DE MODÈLE
B2FWLIP4MP-AI-64G

LENTILLE

Capteur	1/2.7" CMOS à balayage progressif
Events	4MP 2560×1440
Éclairage minimal	Couleur 0,005 lux, 0 lux (IR activé)
Vitesse d'obturation	1/8 – 1/20000 s
Focale (mm)	2.8 mm
Ouverture	F1.6
Champ de vision (FOV)	H 95° / V 52° / D 113°
Distance minimale de l'objet	1.8 m
Type lentille	Fixe (M12)

ILLUMINATEUR

Nombre de LED IR	1
Lumière blanche chaude	2 pcs
Lumières de dissuasion	Oui
Portée infrarouge	10 m
Type de lumière d'appoint	Lumière chaude par défaut, lumière infrarouge commutable
Lumière d'appoint intelligente	Oui

VIDÉO

Compression	H.265/H.264
Résolution	**Flux principal** 15fps **Flux secondaire** 15fps
Contrôle du débit	CBR
Plage de débit binaire	256 Kbps/1 Mbps

RÉSEAU

Protocoles	TCP/IP, HTTP, DHCP, DNS, DDNS, RTP/RTSP, SMTP, NTP, UPnP, SNMP, HTTPS, FTP
Visualisation simultanée	Aucune restriction
Wi-Fi	Double 2,4 GHz
Utilisateur	Jusqu'à 2 utilisateurs

AUDIOS

Codecs audio	G711A
Voix personnalisée	Oui (Berceuse)

IMAGE

Plage dynamique étendue (WDR)	DWDR
Mode Jour/Nuit	Filtre IR avec commutation automatique (Jour/Nuit/Auto)
Masquage privatif	2 masques de confidentialité polygonaux programmables
Paramètres d'image	BLC
Métadonnées	Détection des personnes et des véhicules (PD&VD) Détection des sons (SD)
Méthode d'importation	APP

INTERFACE

Sortie vidéo	N/A
Ethernet	N/A
Stockage intégré	Micro SD, jusqu'à 256 Go
Balance des blancs	Auto/Manuel
Compensation de contre-jour (BLC)	Arrêt/Marche (5 Zones)
Réduction du bruit 3D	3D DNR
Type d'audio	Audio bidirectionnel (microphone et haut-parleur intégrés)
Microphone	Oui
Haut-parleur	Oui
E/S d'alarme	Oui
Réinitialisation matérielle	Oui
Sortie d'alimentation	DC 12V 1A

GÉNÉRAL

Matériau	Métal et plastique
Dimensions	Ø144.8×82.7×70.9 mm
Poids	250 g
Température de fonctionnement / Humidité	-35°C to +60°C / ≤ 90% RH
Langues de l'OSD	Anglais
Sécurité	Filtre d'adresse IP ; mot de passe compliqué ; nom d'utilisateur et mot de passe authentifiés

2025 Global Surveillance Distribution, G.S.D Group inc. et G.S.D sont des entreprises déposées de Global Surveillance Distribution Group, Inc. au Canada et/ou dans d'autres pays. Nous nous réservons le droit de modifier la conception et les spécifications du produit sans préavis et sans encourir aucune obligation.

CAMÉRA WIFI **SANS FIL**

 # DE MODÈLE
B2FWLIP4MP-AI-64G

DIMENSIONS

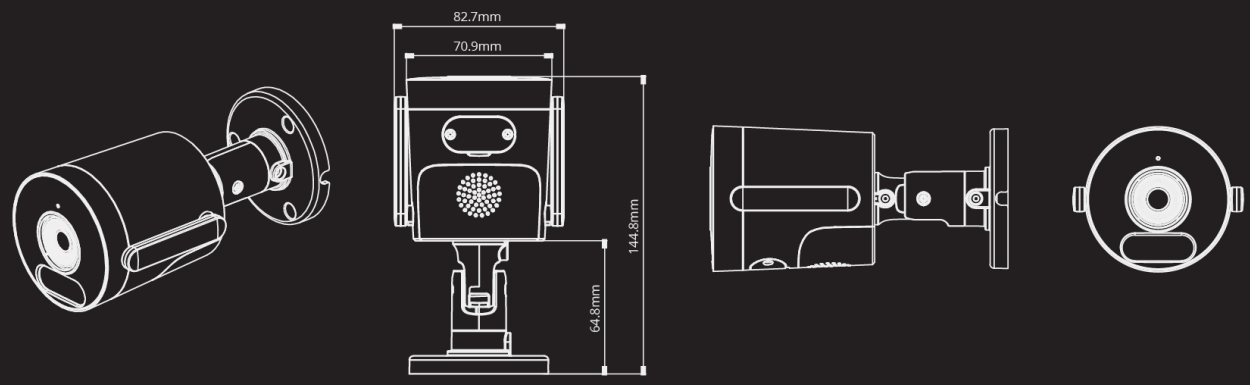

ACCESSOIRES COMPATIBLES



SOL-12V

PANNEAU SOLAIRE

TÉLÉCHARGEZ L'APPLICATION OV CONNECT

OV CONNECT

GET IT ON Google Play

Available on the App Store

WWW.GSDGROUPINC.COM **ENTREPRISE CANADIENNE**

2025 Global Surveillance Distribution, G.S.D Group inc. et G.S.D sont des entreprises déposées de Global Surveillance Distribution Group, Inc. au Canada et/ou dans d'autres pays. Nous nous réservons le droit de modifier la conception et les spécifications du produit sans préavis et sans encourir aucune obligation.

SÉCURITÉ. INNOVATION. FIABILITÉ.

RÉALISÉ PAR G.S.D GROUP INC.

Chez G.S.D Group, nous concevons et fournissons des solutions de sécurité innovantes, fiables et hautement performantes qui protègent les personnes, les entreprises et les infrastructures critiques. De la surveillance intelligente et du contrôle d'accès aux logiciels d'entreprise et aux technologies basées sur l'intelligence artificielle, nous proposons des écosystèmes de sécurité complets, conçus pour relever les défis d'aujourd'hui et saisir les opportunités de demain.

RESTEZ CONNECTÉS

CONTACTEZ-NOUS | YOUTUBE | LINKEDIN | INFOLETTRE

CONFORMITÉ

MARQUAGE CE | CERTICFICATION FCC | RoHS CONFORME | NDAA CONFORME

CONNEXIONS ET INTERFACES

8525.89.40.00

CODE HS

628308722488

CODE UPC

ONVIF CONFORME

TÉLÉCHARGEZ L'APP OV CONNECT

DISPONIBLE SUR Google Play

Disponible sur App Store

WWW.GSDGROUPINC.COM **ENTREPRISE CANADIENNE**

2025 Global Surveillance Distribution, G.S.D Group inc. et G.S.D sont des entreprises déposées de Global Surveillance Distribution Group, Inc. au Canada et/ou dans d'autres pays. Nous nous réservons le droit de modifier la conception et les spécifications du produit sans préavis et sans encourir aucune obligation.