MODÈLE #
B7Z2812IP8MP-AI

OCTAVUE® BY GSD GROUP

BULLET **CAMÉRA RÉSEAU**

Onvif | GMST | NDAA Conforme | AI



8MP RESOLUTION

8MP
3840(H)×2160(V)

2.7–13.5 mm

IR jusqu'à 45M

Entrée/Sortie Alarme/Audio

IP67 Étanche à l'eau et à la poussière

Entrée Micro SD jusqu'à 1TB

Découvrez la caméra de sécurité **B7Z2812IP8MP-AI,** une technologie conçue pour renforcer votre infrastructure de sécurité. Dotée d'une lentille motorisée et d'une résolution impressionnante de 8 MP, cette caméra offre une clarté inégalée, capturant des images détaillées avec une précision exceptionnelle. Ses fonctionnalités audio entrée/sortie et alarme entrée/sortie offrent des capacités de surveillance et de communication complètes. Équipée de fonctionnalités avancées d'IA, elle assure la détection d'humains et de véhicules jusqu'à une distance de 250 pieds. Connectez-vous facilement via P2P pour une configuration sans effort et recevez des notifications instantanées sur votre appareil, vous assurant d'être rapidement alerté de toute activité détectée en temps réel.

2025 Global Surveillance Distribution, G.S.D Group Inc. et G.S.D sont des entreprises déposées de Global Surveillance Distribution Group, Inc. au Canada et/ou dans d'autres pays. Nous nous réservons le droit de modifier la conception et les spécifications du produit sans préavis et sans encourir aucune obligation.

BULLET CAMÉRA RÉSEAU

MODÈLE #
B7Z2812IP8MP-AI

VIDÉO

Capteur d'image	1/2.8"
Pixels effectifs	8MP 3840(H)×2160(V)
Système de balayage	CMOS à balayage progressif
Éclairage minimal	Couleur 0.009 lux @ F1.6 (AGC activé); N/B 0 lux (IR activé)

TYPE DE LENTILLE

Focale (mm)	2.7–13.5 mm
Ouverture	F1.8–F3.3
Champ de vision (FOV)	H 111–33° / V 57–18° / D 134–37°
Distance minimale de l'objet	0.8 m (W) / 1 m (T)
Type lentille	Motorisée (Ø14)

OPÉRATIONNEL

Portée infrarouge	45 m
Titre de la caméra	Afficher/Masquer
Mode Jour/Nuit	Filtre IR avec commutation automatique (Jour/Nuit/Auto/Programmation)
Compensation de contre-jour (BLC)	Arrêt/Marche (5 Zones)
Plage dynamique étendue (WDR)	WDR
Réduction du bruit 3D	3D DNR
Détection de mouvement	Arrêt/Marche (8 Niveaux)
Masquage privatif	Arrêt/Marche (4 zones, rectangle)
Contrôle du gain	Auto
Balance des blancs	Auto/Manuel
Vitesse d'obturation	1/5 – 1/20000 s
Paramètres d'image	Retournement/corridor/rotation
Stockage intégré	Micro SD, jusqu'à 1 To
E/S d'alarme	1 entrée / 1 sortie
Type d'audio	1 entrée (RCA), 1 sortie (RCA)
Réinitialisation matérielle	Oui
Fonctions IA	Reconnaissance faciale (RF), Détection d'humains et de véhicules (PD&VD), Détection d'intrusion périmétrique (PID), Détection de traversée de ligne (LCD), Détection d'objet stationnaire (SOD), Comptage croisé (CC), Carte thermique (HM), Détection de densité de foule (CD), Détection de longueur de file (QD), Détection de plaque d'immatriculation (LPD), Détection de son rare (RSD), Détection d'intrusion (ID), Entrée et sortie de région (ER)

RÉSEAU

Ethernet	1× RJ45 (10/100BASE-T)
Compression	H.265/H.264
Résolution	**Flux principal** @30fps 8MP(3840x2160), 5MP(2592x1944,3072x1728), 4MP(2592x1520), 3MP(2304x1296), 1080P(1920x1080), 960P(1280*960), 720P(1280x720) **Flux secondaire @30fps** 720P(1280x720) **Flux mobile @30fps** VGA(640x480), QVGA(320x240)
Plage de débit binaire	256 Kbps – 16 Mbps
Contrôle du débit	CBR/VBR
Capacité de streaming	Triple flux (principal/secondaire/mobile)
Version IP	IPv4/IPv6
Protocoles	TCP/IP,HTTP,DHCP,DNS,DDNS,RTP/RTSP, SMTP,NTP,UPnP,SNMP,HTTPS,FTP
Sécurité	Filtre d'adresse IP ; mot de passe compliqué ; nom d'utilisateur et mot de passe authentifiés
Méthode de streaming	Monodiffusion/multidiffusion
Nombre maximal d'utilisateurs	7 (admin + utilisateurs)
Profil ONVIF	Profil G/M/S/T
navigateur web	IE 10/11, Chrome 57+, Firefox 52+, Safari 12.1+, Edge 79+

GÉNÉRAL

Température de fonctionnement / Humidité	-35°C à +60°C / ≤ 90% HR
Indice de protection (IP)	IP67
Tension d'entrée	DC12V / PoE (IEEE 802.3af)
Consommation électrique	4W/5W (IR désactivé) / 8W/10W (IR activé)
Couleur/Matériau	Blanc/Métal
Dimensions	Ø242×87.4×83.88 mm
Poids	811 g

2025 Global Surveillance Distribution, G.S.D Group Inc. et G.S.D sont des entreprises déposées de Global Surveillance Distribution Group, Inc. au Canada et/ou dans d'autres pays. Nous nous réservons le droit de modifier la conception et les spécifications du produit sans préavis et sans encourir aucune obligation.

BULLET CAMÉRA RÉSEAU

MODÈLE #
B7Z2812IP8MP-AI

DIMENSIONS

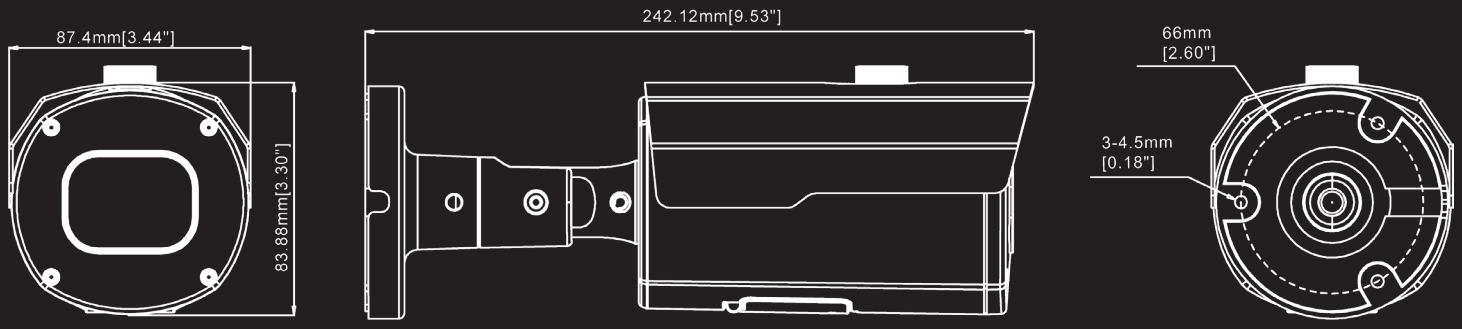

ACCESSOIRES COMPATIBLES

SOLUTION DE MONTAGE MURAL

Inclus

SOLUTION DE MONTAGE EN COIN

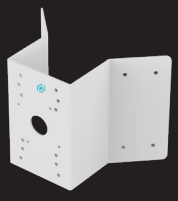

COMB6

SUPPORT DE COIN

SOLUTION DE MONTAGE SUR POTEAU



PMB6

SUPPORT POUR POTEAU

BOÎTE DE JONCTION



B6BASE1

BOÎTE DE JONCTION

2025 Global Surveillance Distribution, G.S.D Group Inc. et G.S.D sont des entreprises déposées de Global Surveillance Distribution Group, Inc. au Canada et/ou dans d'autres pays. Nous nous réservons le droit de modifier la conception et les spécifications du produit sans préavis et sans encourir aucune obligation.

SÉCURITÉ. INNOVATION. FIABILITÉ.

RÉALISÉ PAR G.S.D GROUP INC.

Chez G.S.D Group, nous concevons et fournissons des solutions de sécurité innovantes, fiables et hautement performantes qui protègent les personnes, les entreprises et les infrastructures critiques. De la surveillance intelligente et du contrôle d'accès aux logiciels d'entreprise et aux technologies basées sur l'intelligence artificielle, nous proposons des écosystèmes de sécurité complets, conçus pour relever les défis d'aujourd'hui et saisir les opportunités de demain.

RESTEZ CONNECTÉS

CONTACTEZ-NOUS | YOUTUBE | LINKEDIN | INFOLETTRE

CONFORMITÉ

MARQUAGE CE | CERTICFICATION FCC | RoHS CONFORME | NDAA CONFORME

CONNEXIONS ET INTERFACES

8525.89.40.00

CODE HS

628308721368

CODE UPC

ONVIF CONFORME

TÉLÉCHARGEZ L'APP OV CONNECT

DISPONIBLE SUR Google Play

Disponible sur App Store

WWW.GSDGROUPINC.COM **ENTREPRISE CANADIENNE**

2025 Global Surveillance Distribution, G.S.D Group Inc. et G.S.D sont des entreprises déposées de Global Surveillance Distribution Group, Inc. au Canada et/ou dans d'autres pays. Nous nous réservons le droit de modifier la conception et les spécifications du produit sans préavis et sans encourir aucune obligation.